Pompe Centrifuge DIN Sanitaire

DIN-TEX

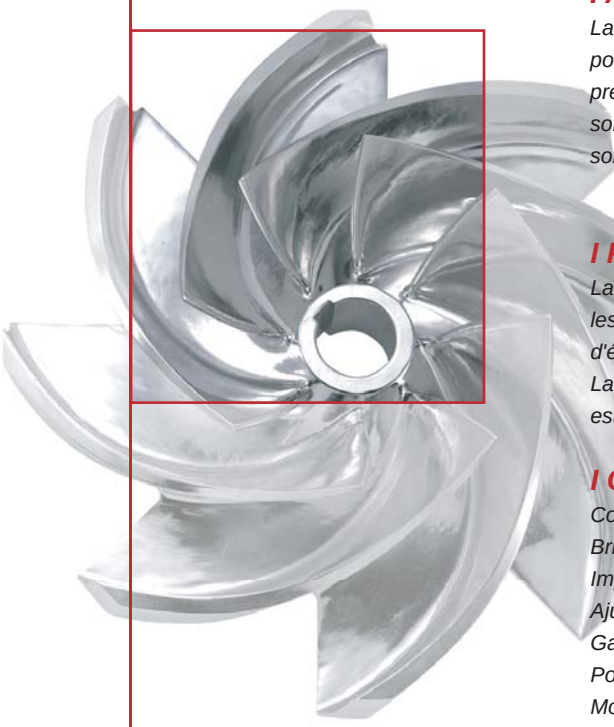

I Application

La pompe DIN-TEX est une pompe centrifuge sanitaire à grand débit (jusqu'à 1000 m³/h). Cette pompe est adaptée pour travailler avec des produits de base ou semi-finis. Elle est aussi préconisée dans certains procédés de l'industrie alimentaire où les demandes hygiéniques ne sont pas très strictes, dans le secteur du vin, dans l'insdustrie textile ou de la chimie. Grâce à son grand débit, elle convient aussi pour le pompage de solutions de nettoyage.

I Principe de fonctionement

La turbine, logée dans le corps, tourne solidaire de l'arbre de la pompe. Avec cette disposition, les aubes de la turbine transmettent de l'énergie au fluide sous forme d'énergie cinétique et d'énergie de pression.

La pompe n'est pas réversible par simple inversion du sens de rotation. Le sens de rotations est horaire en regardant la pompe de derrière le moteur.

I Conception et caractéristiques

Corps avec volute fabriqué par forçage à froid en tôle de 8 mm.
Brides PN16 selon DIN 2633.
Impulseur à double courbure avec aubes sur l'arrière pour réduire la poussée axiale.
Ajustement axial de la turbine (version avec palier).
Garniture mécanique simple selon EN12756 L_1K.
Pompe complètement drainable.
Moteurs IEC B3 (B35 modèles monobloc) IP55, isolement classe F.
Purge en G ½" (BSP).

Brides PN16 DIN 2633

I Matériaux

Pièces en contact avec le produit	AISI 316L
Lanterne et support de roulements	GG-22
Joints (standard)	EPDM selon FDA 177.2600
Garniture mécanique (standard)	SiC/C/EPDM
Finition superficielle du corps et de la turbine	Sablé (satiné)
Finition superficielle externe	Sablé

I Options

Construction monobloc pour les modèles 250.
Garniture mécanique en SiC/SiC pour des produits abrasifs.
Garniture mécanique double type tandem double type pressurisation ou refroidissement.
Joints en FPM (Viton®) et PTFE.
Capot moteur.
Moteurs avec d'autres protections.
Châssis en acier inoxydable ou acier peint.

Purge du corps G ½"

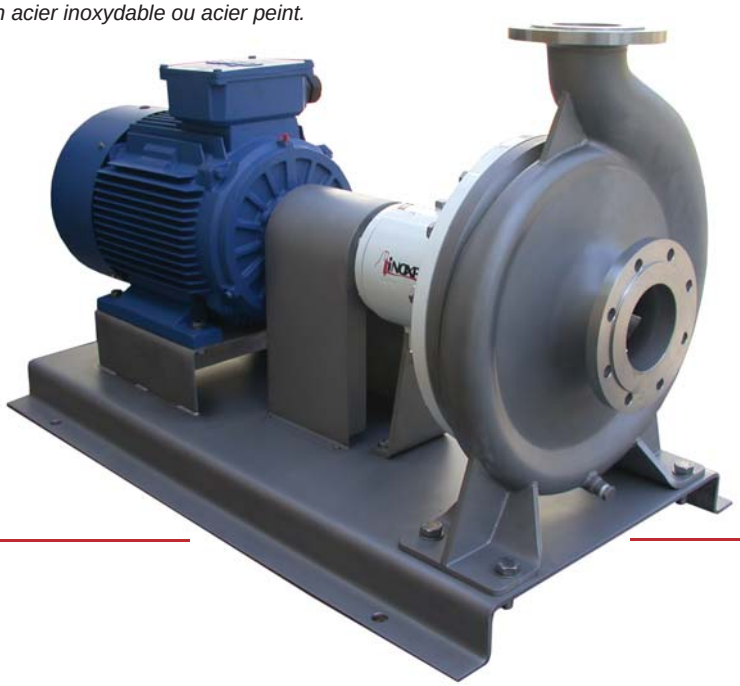

INOXPA®
SOURCE OF SOLUTIONS

I Spécifications techniques

Débit maximum	*1000 m³/h*	*4403 US GPM*
Hauteur différentielle max.	*90 Mcl*	*295 ft*
Pression maximale de travail	*10 bar*	*145 PSI*
Température de travail	*-10 ºC +120 ºC (EPDM)*	*14 ºF - 248 ºF*
	+140 ºC (SIP, max. 30 min)	*284 ºF*
Vitesse maximale	*1800 rpm*	
	3600 rpm (modèle 125-100-250/2)	

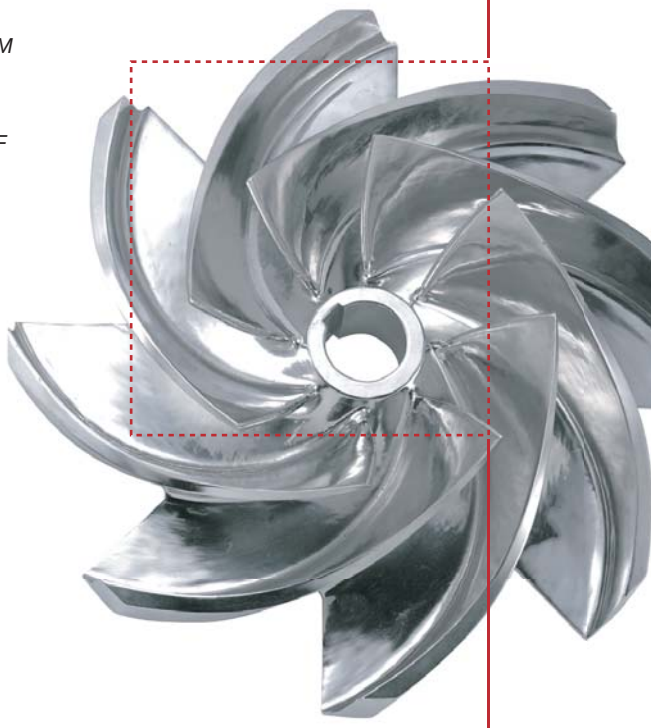

I Dimensions générales

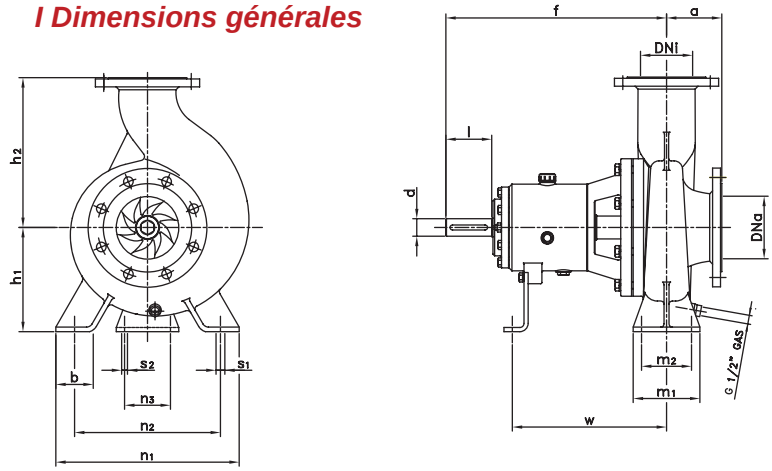

Pompe	DNa	DNi	d	l	a	f	h1	h2	b	m1	m2	n1	n2	n3	s1	s2	w
125-100-250	125	100	42	110	126	522	250	323	90	160	120	440	350	110	18	14	363
125-100-315						510	280	358				490	400				350
125-100-400					135		330	408	100	200	150	550	450		23		
150-125-250	150	125	42	110	133	530	250	360	90	160	120	440	350	110	18	14	370
150-125-315					142	518	280	377		200	150	490	400		23		358
150-125-400					145		330	426	100			550	450				
200-150-250	200	150	42	110	150	537	250	380	90	200	150	440	350	110	23	14	378
200-150-315			48		160	670	280	405				490	400	140		18	500
200-150-400						667	330	456	100			550	450				498

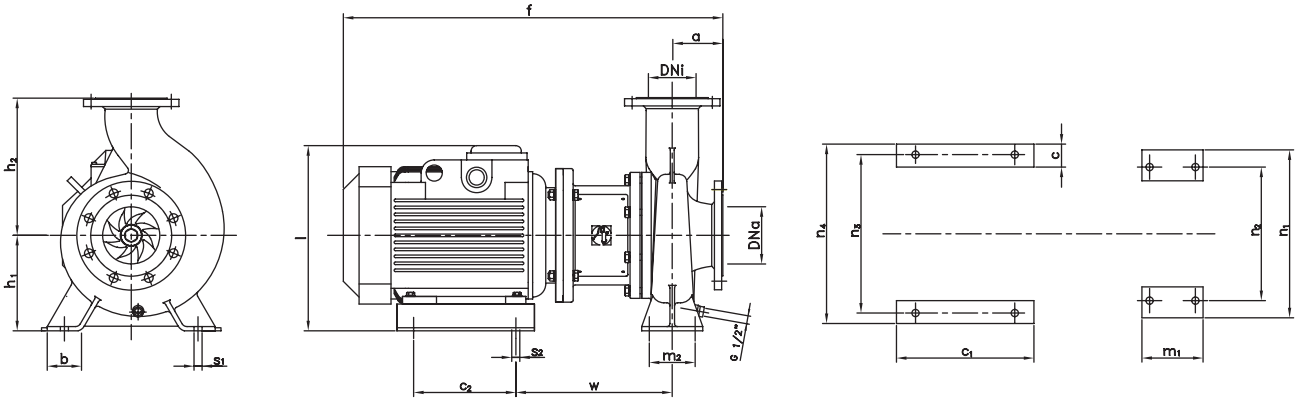

Pompe	Moteur	DNa	DNi	a	f	h1	h2	b	c	c1	c2	l	m1	m2	n1	n2	n3	n4	s1	s2	w
125-100-250	160	125	100	126	855	250	323	90	68	360	260	460	160	120	440	350	415	470	18	18	342
	180				935							475									367
150-125-250	160	150	125	133	870		360					460									349
	180				950							475									374
200-150-250	180	200	150	150	975		380						200	150					23		381
	200				1015	340		68	88	400	305	585	210		600	545	545	600		23	384

FT.DIN TEX.3.FR-1113

INOXPA®
SOURCE OF SOLUTIONS

INOXPA se réserve le droit de modifier tout matériau ou caractéristique sans préavis.
Photos non contractuelles. Pour obtenir plus d'information, consultez notre site.

www.inoxpa.com

FOOD QUALITY FDA
ISO 9001 BUREAU VERITAS Certification
CE