I Application

La vanne NLF est une vanne à clapet actionnée pneumatiquement, conçue spécialement pour les montages en fond de cuve dans les industries laitières, alimentaires, boissons, pharmaceutique et chimie fine.

I Principe de fonctionnement

Les vannes à clapet sont actionnées grace à un vérin pneumatique siple ou double effet. En alimentant en air comprimé le clapet se déplace linéairement ouvrant ou fermant la vanne.
En option le clapet peut être livré en position ouverte vers l'intérieur de la vanne évitant ainsi les risques d'ouvertures accidentelles liées à une surpression dans la conduite ou le contact avec les pâles d'un agitateur à raclant.

I Conception et caractéristiques

Permet la vidange totale, et evite la stagnation du produit.
Vanne normalement fermée (NF fermeture par ressort) dans sa version standard.
Vanne normalement ouverte (NO ouverture par ressort) par simple inversion du sens du vérin pneumatique.
Le clapet de la vanne s'ouvre vers l'interieur de la cuve, pour éviter les ouvertures accidentelles.
Corps orientable à 360º.
Lanterne ouverte, permet l'inspection visuelle de l'étanchéité de l'axe.
Montage / démontage facile des pièces internes par collier clamp.
Connexions à souder.

Principe de fonctionnement

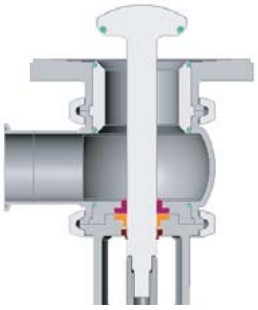

I Matériaux

Pièces en contact avec le produit	*AISI 316L*
Autres pièces en inox	*AISI 304*
Joints	*EPDM selon FDA 177.2600*
Finition superficielle interne	*Ra ≤ 0,8 µm*
Finition superficielle externe	*polie miroir*

iNOXPA®
SOURCE OF SOLUTIONS

I Options

Commande manuelle.
Barrière vapeur (si l'arbre doit être stérilisé).
Boîtier de Contrôle C-TOP.
Corps avec double enveloppe.
Vérins de puissance supérieure.
Finition superficielle interne Ra ≤ 0,5 µm.
Joints: NBR, FPM.
Raccords: DIN, Clamp, SMS, RJT, FIL-IDF, etc.
Vérin pneumatique double effet.
Vérin "Twin-Stop".
Détecteur externe.

I Spécifications techniques

Tailles disponibles	*DN 25 - DN 100*	*DN 1"- DN 4"*
Température de travail	*-10 °C à +120 °C (EPDM)*	*14 °F à 248 °F*
	+140 °C (SIP, máx. 30 min)	*284 °F*
Pression maximale de travail	*10 bar*	*145 PSI*
Pression air comprimé	*6-8 bar*	*87-116 PSI*
Raccordement d'air	*G1/8" (BSP)*	

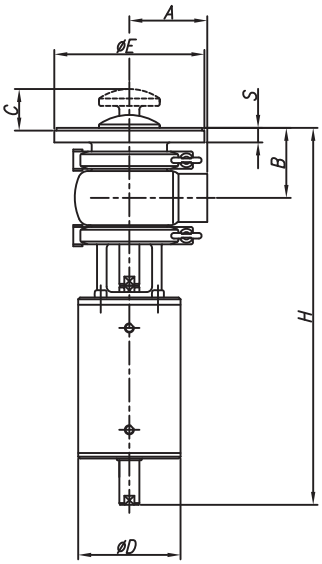

DN		A	B	C	D	E	S	H
25	1"	50	65	30	86	155	16	312
40	1½"	60	70	30	86	155	16	323
50	2"	70	80	46	112	165	16	406
65	2½"	80	90	50	145	195	16	466
80	3"	90	100	52	145	215	18	483
100	4"	125	120	62	168	255	20	576

iNOXPA®
SOURCE OF SOLUTIONS

Informations: Inoxpa se réserve le droit de modifier tout matériau ou caractéristique sans préavis.
Pour obtenir plus d'information, consultez notre site. www.inoxpa.com

FOOD QUALITY FDA FOOD QUALITY
ISO 9001 BUREAU VERITAS Certification
CE