DIN-TEX

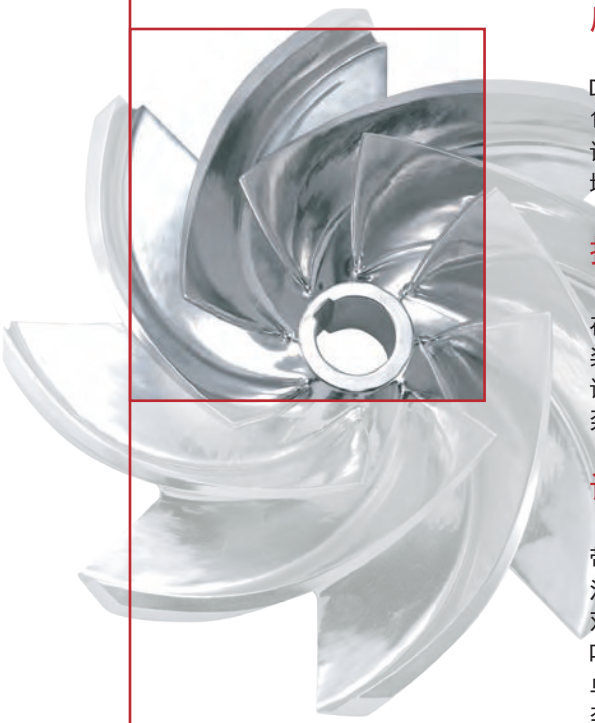

应用

DIN-TEX系列的离心泵是具有卫生级结构设计的大流量离心泵（最大流量可到10003m/h）.它主要用于初级物料及半成品物料的输送。
该泵广泛应用于食品加工过程、酿酒、纺织和化工等行业对卫生等级要求不高的领域。由于流量较大，该泵也可用于清洁液的输送。

操作原理

在密封的泵壳内，叶轮与泵轴固定在一起并一同旋转。该设计使得叶轮的桨叶能对液体产生动能和静压能。
该泵不能通过改变电机的旋转来改变换向。当从电机的后面观察时，该泵的运转方向应该是按照顺时针方向旋转。

设计特点

带漩涡形状泵壳是由8毫米厚的不锈钢板冷压成型。
法兰：PN16符合DIN2633标准。
双曲面的叶轮，背部带桨叶，可减少轴向的推力
叶轮可轴向调整（光轴型）
单机械密封（按照EN12756 L1K）
泵壳带下排口（可全部排空）
IECB3(B35紧凑型)电机。IP55，F级的绝缘
下排口：G1/2”

法兰：PN16符合DIN2633标准

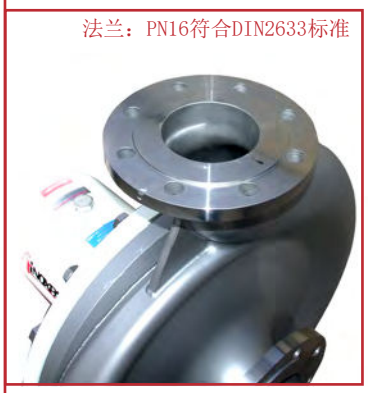

材料

与产品接触部件：	不锈钢316L
连接支架和泵轴支撑：	GG22
密封垫：	EPDM（按FDA177.2600）
机械密封（标准）：	Sic/C/EPDM
内表面处理（泵壳和叶轮）：	喷砂
外表面处理：	喷砂

选配

250型号为紧凑型结构
对有研磨性的物料采用Sic/Sic机械密封
加压机械密封或可冲洗的双机械密封
密封垫： FRM（viton）或PTFE
电机带罩壳
电机带其他保护
基座：不锈钢或喷涂碳钢

下排口：G ½”

SOURCE OF SOLUTIONS

技术参数

最大流量： 1000 m³/h
最大压差： 90 mwc
最大工作压力： 10 bar
工作温度： -10°C 至+ 120°C（EPDM）
+140°C（SIP，最长30分钟）
最大转速： 1800 rpm
3600 rpm(125-100-250/2型)

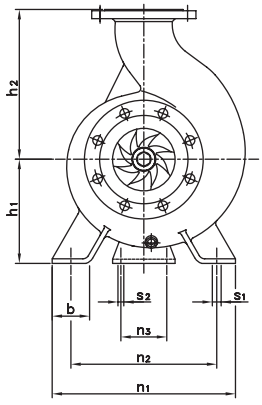

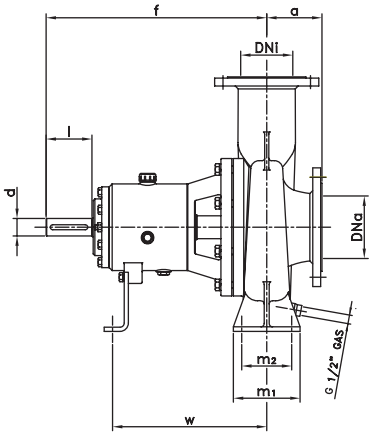

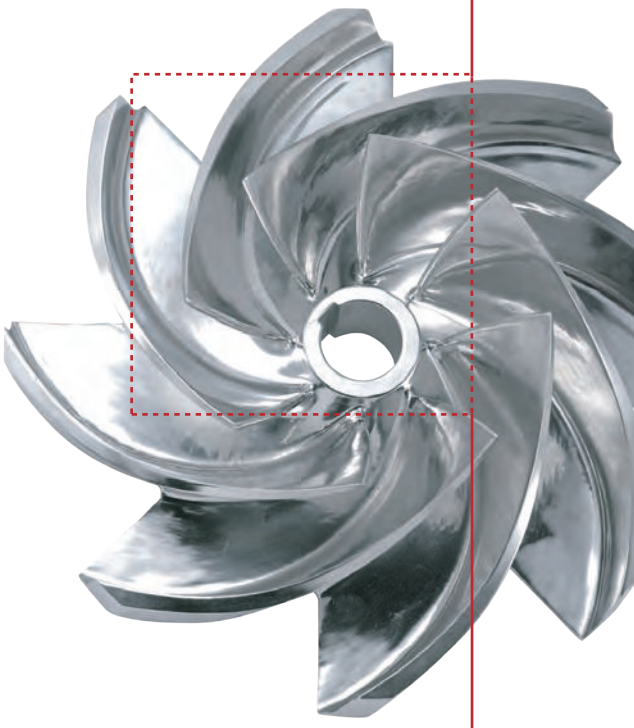

泵的型号	DNa	DNi	d	l	a	f	h1	h2	b	m1	m2	n1	n2	n3	s1	s2	w
125-100-250	125	100	42	110	126	522	250	323	90	160	120	440	350	110	18	14	363
125-100-315						510	280	358				490	400				350
125-100-400					135		330	408	100	200	150	550	450		23		
150-125-250	150	125	42	110	133	530	250	360	90	160	120	440	350	110	18	14	370
150-125-315					142	518	280	377		200	150	490	400		23		358
150-125-400					145		330	426	100			550	450				
200-150-250	200	150	42	110	150	537	250	380	90	200	150	440	350	110	23	14	378
200-150-315			48		160	670	280	405				490	400	140		18	500
200-150-400						667	330	456	100			550	450				498

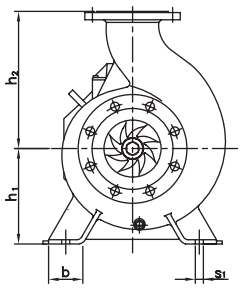

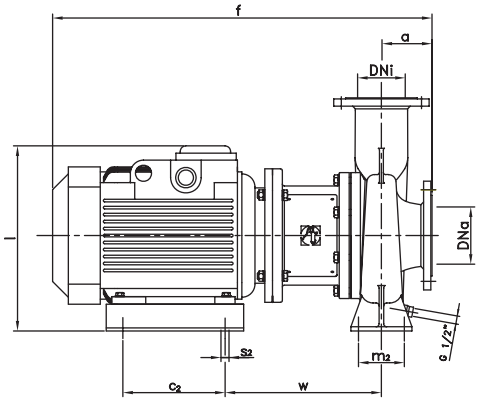

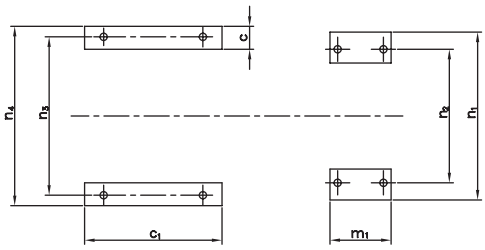

泵的型号	电机	DNa	DNi	a	f	h1	h2	b	c	c1	c2	l	m1	m2	n1	n2	n3	n4	s1	s2	w
125-100-250	160	125	100	126	855	250	323	90	68	360	260	460	160	120	440	350	415	470	18	18	342
	180				935							475									367
150-125-250	160	150	125	133	870		360					460									349
	180				950							475									374
200-150-250	180	200	150	150	975		380						200	150					23		381
	200				1015	340		68	88	400	305	585	210		600	545	545	600		23	384

FT.DIN-TEX.3.CN-1113

SOURCE OF SOLUTIONS

注：在本样本内的信息仅供参考，我们可随时更改相关材料或特性而无需提前通知。
如需更进一步的信息，请登录我们的官网

www.inoxpa.com

ISO 9001
BUREAU VERITAS
Certification